美国光波实验室（Optical Wavelength Lab.）

OWLTrek系列掌上型OTDR

雪联优测 版权所有

- 小巧便携
- 彩色LCD显示屏
- 性价比极高

OWLTrek掌上型OTDR

具有业界尺寸最小、2.8英寸彩色液晶显示以及超高性价比等优势，美国光波公司（OWL）最新推出的OWLTrek单多模四波长光时域反射（OTDR）测试套件是需要进行单多模光缆日常维护和故障诊断等应用的明智选择。OWLTrek系列掌上型OTDR，体积更小巧，操作更简洁，独特的快捷键便于查看曲线、事件分析等，满足客户对各种光纤现场测试的需求，是局域网、城域网和FTTX网络施工、认证，光缆抢修和维护的首选仪表。

单多模两台仪表

别的厂商大都通过一台设备搭配不同模块的方式实现单多模测试功能，但是美国光波采用了更为独特的设计方法，将单、多模OTDR分成两台仪表。由于单多模光纤的应用不同，通常不会集中在同一区域，如果只有一台集成式的OTDR，无法同时测试单多模光纤；而使用OWLTrek OTDR测试套件，两组工作人员可以同时进行单多模光纤测试，极大地提高工作效率。

普联优测 版权所有

超长测试范围

OWLTrek OTDR可以分别测试长度高达128公里和20公里的单多模光纤链路，只需连接光纤一端即可进行测试。另外，OWLTrek OTDR提供极高的测试精度，测试盲区最小仅为2米，可适用于不同长度的光纤测试。

操作方便

OWLTrek OTDR尽管非常小巧，但是它的高分辨率显示屏可以方便地显示较长的轨迹。而且，为了能够查看更多的测试结果，OWL使用了业界独创的MEMS技术可以像智能手机一样自动地以横向和纵向两种方式显示测试轨迹；当以横向显示时，可以获得更大的显示面积，从而可以看到更多的细节。

自动事件定位

自动事件定位功能通常只在昂贵的、高端OTDR中配备。现在OWLTrek OTDR已经具有这个功能。在自动事件定位模式中，OWLTrek OTDR 可在轨迹上标示每个事件，并在事件列表中显示距离、类型、反射等级和每个事件的衰减，并可以自动缩放选定的事件。

实时模式

实时模式是另一个高级测试功能，可以每隔几秒就自动进行测试，这样可以实时地监控光纤的任何变化。还可以将OWLtrek 连接到电脑上，这样通过电脑就可以实时监控光纤的实时状态。

OWLTrek掌上型OTDR

主要特点

- 支持单、多模光纤测试
- 输出波长: 850/1300/1310/1550nm 四波长
- 动态范围: 23dB(850nm)/26dB(1300nm)/25dB(1310nm)/23dB(1550nm)
- 事件盲区: 2 米 (典型)
- 衰减盲区: 7 米 (典型)
- 脉冲宽度: 1, 2, 5, 10, 20, 50, 100, 200, 500, 1000 米
- 测试距离范围: 20公里(多模)/128 公里（单模）

技术指标

普联优测 版权所有

光纤类型	多模		单模	
输出波长	850nm	1300nm	1310nm	1550nm
动态范围	23dB	26dB	25dB	23dB
测量距离	20公里		128公里	
事件盲区	2米			
衰减盲区	7米			
最大数据点	64000			
数据点间隔	1米		小于64公里：1米/大于64公里：2米	
脉冲宽度	1、2、5、10、20、50、100米		1、2、5、10、20、50、100、200、500、1000米	
折射率	1.40000-1.60000			
距离精度	小于64公里：1+（实际距离/10000）；大于64公里：2+（实际距离/10000）			
可存储轨迹	200-3000			

订购信息

型号	波长	描述
WTO-Q	850/1300/1310/1550nm	OWLTrek单模OTDR（单模1310/1550nm）、OWLTrek多模OTDR（多模850/1300nm） 硬携带箱，笔式端口清洁器，USB 电缆，充电器，U盘（含OWLView trace 软件、USB 驱动、产品手册及使用视频）
WTO-S35	1310/1550nm	OWLTrek OTDR（单模1310/1550nm）， 硬携带箱，笔式端口清洁器，USB 电缆，充电器，U盘（含OWLView trace 软件、USB 驱动、产品手册及使用视频）
WTO-M83	850/1300nm	OWLTrek OTDR（多模850/1300nm）， 硬携带箱，笔式端口清洁器，USB 电缆，充电器，U盘（含OWLView trace 软件、USB 驱动、产品手册及使用视频）

普联优测 版权所有

单多模OTDR(型号:WTO-Q)

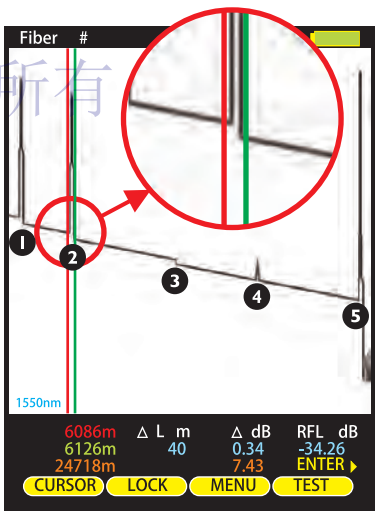

屏幕上可以精确显示每个光纤故障的波形

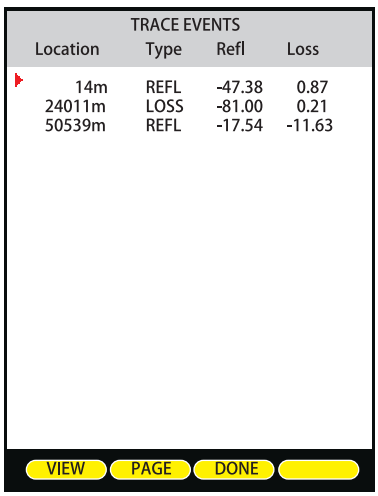

事件表可以显示每个光纤事件的准确距离